VEMAG
ANLAGENBAU

AEROMAT

Instalación combinada para el tratamiento térmico de alimentos

Enrojecer, secar, ahumar, escaldar y cocer en una combinación perfecta

AEROMAT – la solución completa

AEROMAT – el talento universal

No importa cuál es el tratamiento térmico que quiere aplicar en su producto:
con VEMAG AEROMAT dominará incluso los procesos más exigentes en un mínimo de tiempo y con pleno éxito. Además de las funciones básicas como enrojecer, secar, ahumar, escaldar y cocer, también se pueden ejecutar sin ningún problema funciones adicionales como hornear, refrigerar y ahumar en frío.
En una frase: calidad, seguridad y rentabilidad son las características que definen VEMAG AEROMAT al 100%.

AEROMAT – técnica de máximo nivel

Para conseguir, con un mínimo de gastos de energía y de explotación, una máxima calidad del producto y una pérdida de peso reducida, los ingenieros de VEMAG han aportado los conocimientos técnicos y la experiencia de varias décadas de la historia de la empresa en el desarrollo y el diseño de AEROMAT. El resultado es un sistema de instalación que convence, además de por su seguridad de producción y una elaboración de alta calidad, sobre todo, por su excelente relación de precio y rendimiento.

AEROMAT – técnica innovadora

Con su grupo de acondicionamiento de aire central, VEMAG AEROMAT crea cualquier clima deseado en el interior de la cámara. En la selección y el diseño de los componentes contenidos, VEMAG se ha concentrado plenamente en tecnologías del futuro. El uso de un calentador de aire de tubos planos, optimizado desde el punto de vista de la técnica de flujos reduce considerablemente los tiempos de calentamiento y de tratamiento, y minimiza el consumo de energía oneroso.

AEROMAT – construcción modular a medida

El desarrollo de una construcción modular adaptada a las necesidades del cliente permite realizar de forma rápida y sencilla cualquier variante de instalación. VEMAG AEROMAT se monta completamente desde el interior de la cámara, por lo cual, y gracias a su singular sistema de unión, se puede desmontar en todo momento y volver a instalar en otro lugar.

AEROMAT – calidad incluso en los detalles

Con la decisión de utilizar, para los elementos de techo y de pared en el interior de la cámara, únicamente el acero inoxidable de alta calidad 1.4571 (AISI 316Ti), VEMAG marca pautas con respecto a la calidad, diferenciándose claramente de los demás productos semjantes.

Con la medición de las condiciones climáticas en el canal de reaspiración se miden en VEMAG AEROMAT la temperatura y la humedad relativa en el punto óptimo para la regulación.

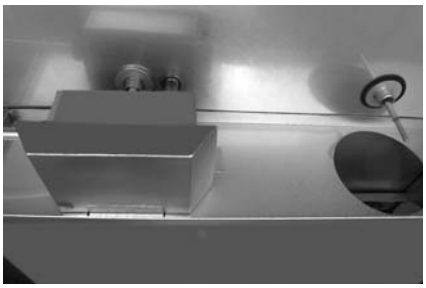

Los elementos de cámara, de un grosor de 82 mm y aislados con espuma dura de poliuretano libre de CFC, prestan a VEMAG AEROMAT, además de sus excelentes características de aislamiento térmico, una construcción muy estable y resistente a la presión que ayuda a una vida útil extremadamente larga.

El sistema de limpieza contenido en el volumen de suministro se puede conectar con una instalación de limpieza por espuma aportada por el cliente o utilizar con un limpiador líquido a través de la bomba de chorro de vapor adjunta.

Las bisagras de puerta ajustables en construcción maciza con fleje ascendente garantizan el funcionamiento suave de las puertas y la estanqueidad absoluta en el cerco.

Una junta de silicona homologada para la industria de alimentación entre los elementos de pared, de base y de techo asegura la estanqueidad necesaria en esta construcción extremadamente higiénica.

Los
dos
ra r
gro
ope
la e
ahu

alentador de aire de tubos planos
ntegrado con excelentes característi-
as de transmisión térmica en una con-
trucción extremadamente higiénica.

Ventilador radial de circulación de aire fabricado de acero inoxidable, con dos velocidades distintas para la adaptación óptima de las condiciones de flujo a las diferentes condiciones de proceso.

Los canales de entrada con las boquillas de acero inoxidable de fabricación especial aseguran con exactitud la distribución uniforme del aire en la cámara y evitan que pueda llegar condensación al producto

El canal de reaspiración adaptado a las condiciones de flujo de AEROMAT garantiza la aspiración uniforme en todo el área de la cámara.

El sistema de tapas de cambio ajustable VEMAG adapta las condiciones de flujo individualmente a las condiciones de producción, con el resultado de obtener siempre un producto perfecto.

El cierre de puerta VEMAG, sólido y de alta calidad, se puede accionar tanto desde el exterior como desde el interior. Con su bloqueo ajustable en 3 puntos y una junta especial se consigue la hermetización impecable entre la puerta y el cerco.

nudos de acero inoxidable solda-
en la zona de tránsito de la cáma-
educen considerablemente el peli-
de resbalamiento para el personal
rador. Sin embargo, no perjudican
entrada y salida de los carros de
mado.

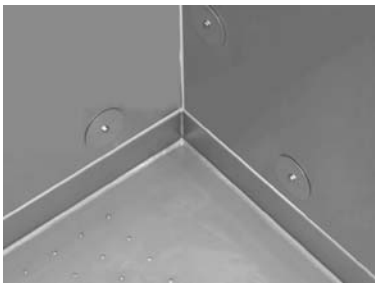

La base de la cámara, configurada en forma de cubeta, muestra una inclinación en dirección a la puerta de la cámara. De este modo, toda la base de la cámara representa, con su construcción higiénica, un área de limpieza extremadamente fácil.

AEROMAT – la solución completa

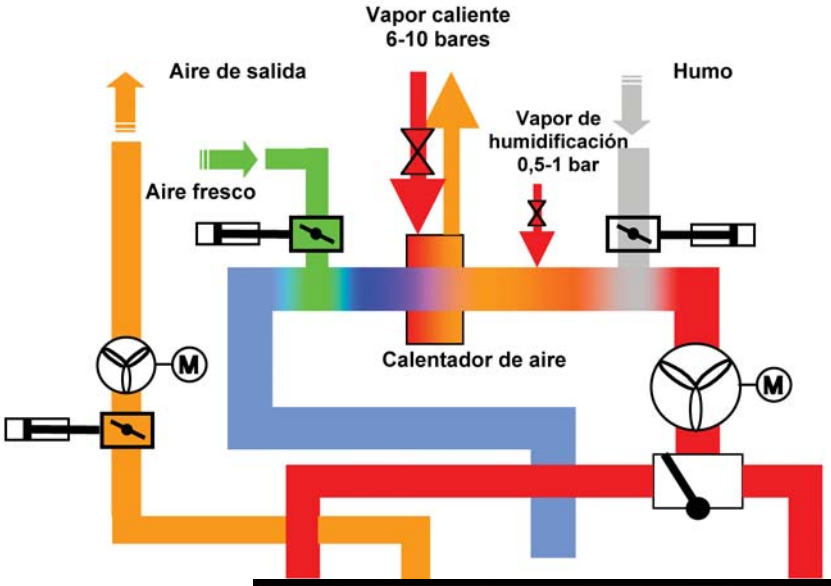

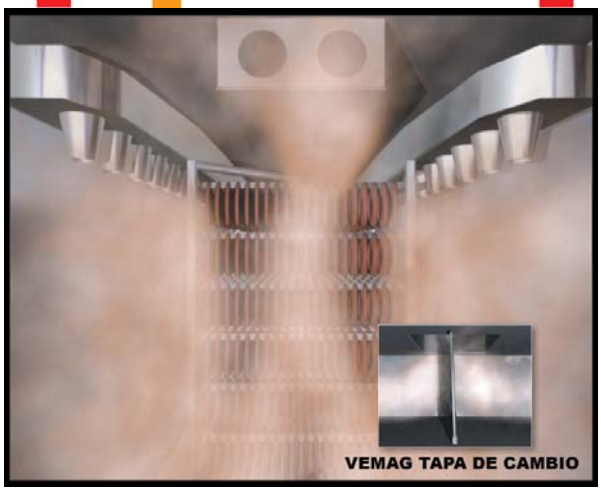

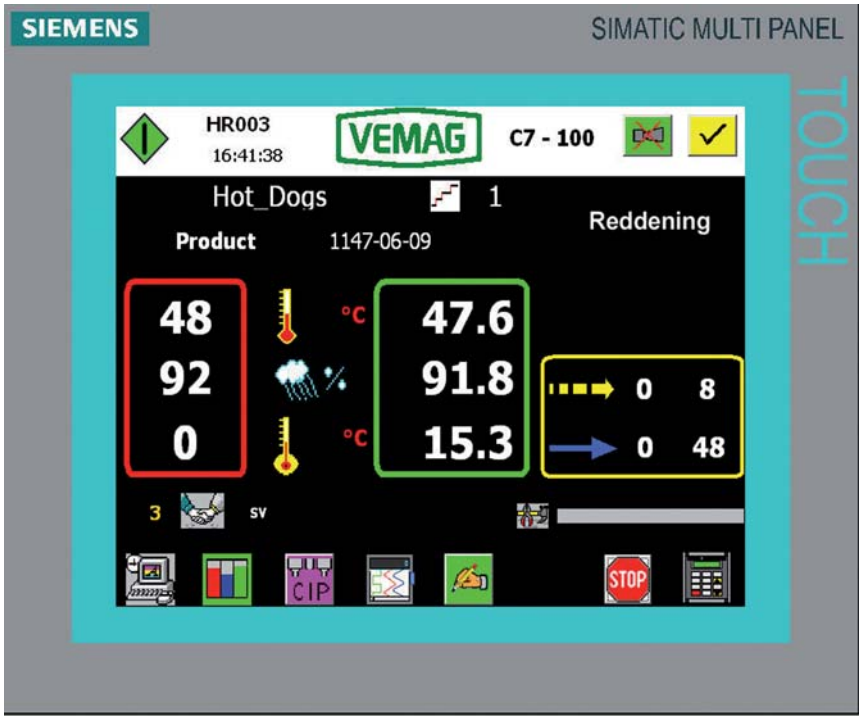

AEROMAT – el sistema

Para crear un producto de máximo nivel con una calidad uniforme en un mínimo de tiempo, tienen que existir en cada punto del interior de la cámara las mismas condiciones climáticas y de flujo. Esto se consigue mediante el uso del probado sistema de circulación de aire VEMAG que hace circular el volumen de la cámara varias veces por minuto en intervalos adaptados al proceso.
El aire acondicionado por el grupo de acondicionamiento de aire central se introduce en la cámara a través de los canales de entrada posicionados en el techo de la misma. Para crear las condiciones de flujo especiales, una tapa de cambio que trabaja de forma continua varía permanentemente la velocidad de salida de aire y la intensidad del aire en las boquillas de los canales de entrada. La reaspiración uniforme tiene lugar a través de un canal de aspiración central.

AEROMAT – el control

El cumplimiento exacto de los tiempos de tratamiento y las condiciones climáticas es el requisito para un producto de máxima calidad. En VEMAG AEROMAT, esta función es asumida por el control de instalación MICROMAT C7-100. Sobre la base de un control PLC SIEMENS de libre programación, unas funciones estándar vigilan, regulan y documentan en permanencia todos los procesos. El manejo tiene lugar a través de un cómodo panel de operador SIEMENS.
De este modo, sus procesos exigentes también se podrán desarrollar durante la noche y el fin de semana de forma totalmente automatizada y sin necesidad de supervisión constante. La función integrada de aviso de errores y vigilancia de valores límite asegura el funcionamiento seguro de la instalación.

Datos técnicos

AEROMAT – las opciones

- Grupo de acondicionamiento de aire con
  - calentador de aire con calefacción directa por gas
  - calentador de aire con calefacción indirecta por gas
  - calentador de aire con calefacción eléctrica
- Sistema de carros suspendidos
- Puerta de tránsito
- Puerta de elevación / descenso
- Dispositivo de refrigeración intensiva
- Dispositivo de horno (calefacción eléctrica)
- Dispositivo de ahumado en frío
- Dispositivo de pesaje
- Abrepuertas automático
- Accionamiento de puerta neumático
- Desagüe en la base
- Construcción estrecha (ancho de la cámara 1750 mm)

AEROMAT – los accesorios

- Generador de humo VEMAG
- Depurador de aire de salida VEMAG
- Sistema de limpieza CIP automático
- LDS Advance (sistema de dirección y documentación central)
- Generador de vapor VEMAG DE 48 / 96

TAMANO DE LA INSTALACIÓN			MÁQUINA DETRÁS						MÁQUINA ARRIBA				
Filas de carros	Carros/fila	Carros/cámara	A	B	C	~D	~E	~G	A	B	C	~G	DN
1	2	2	2413	1920	2452	1200	3615	3152	2413	1920	2452	3655*	200
1	3	3	3468	1920	2452	1200	4670	3193	3468	1920	2452	3570	200
1	4	4	4523	1920	2452	1415	5938	3232	4523	1920	2452	3680	250
1	5	5							5578	1920	2452	3860	315
1	6	6							6633	1920	2452	3910	315
2	2	4	2413	3300	2452	1127	3540	3232	2413	3300	2452	3680	250
2	3	6	3468	3300	2452	1537	5005	3422	3468	3300	2452	3910	315
2	4	8	4523	3300	2452	1527	6050	3442	4523	3300	2452	4080	315
2	5	10							5578	3300	2452	4080	355
2	6	12							6633	3300	2452	4230	400

*Altura relativa al ventilador de salida de aire

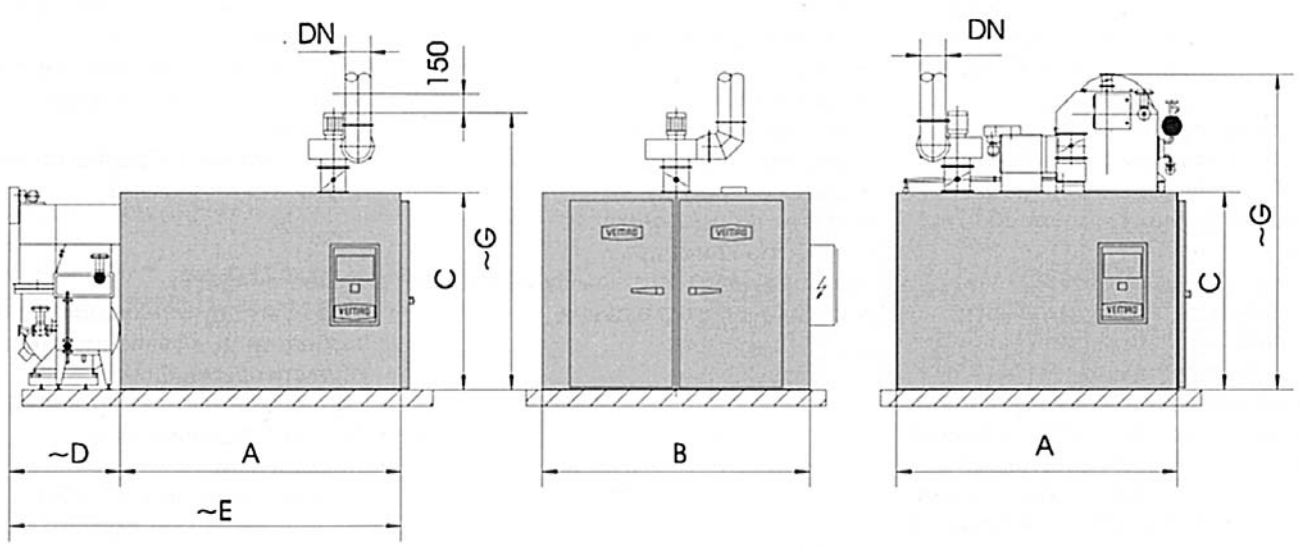

VEMAG
ANLAGENBAU
Weserstraße 32 · D-27283 Verden
Phone +49 (0) 42 31 / 777-7 · Fax +49 (0) 42 31 / 777-868
vertrieb@vemag-anlagenbau.de
www.vemag-anlagenbau.de

ISO 9001: 2000 zertifiziert durch
BVQi
© VEMAG 2007 (E)
RESERVA DE MODIFICACIONES TÉCNICAS